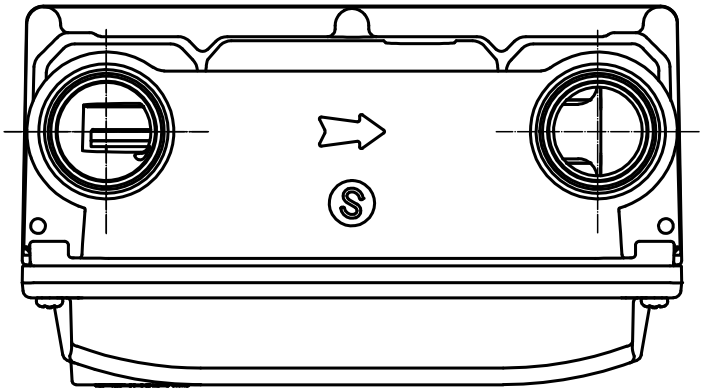

仕様

1.使用最大流量	2.5m³/h
2.常用使用圧力	2.8±0.5 kPa
3.耐圧力	10 kPa
4.最大指示量	9999.999 m³
5.最小指示量	0.2 L
6.口金ねじ径	M36×2
7.接続管	1/2B,3/4B(15A,20A)
8.復帰操作	スイッチ
9.使用温度	-30℃ ~ +60℃
10.入口	左
11.端子台	ねじ端子(10極)
12.その他	DLラベルの内容はDL開始月の設定により異なる。

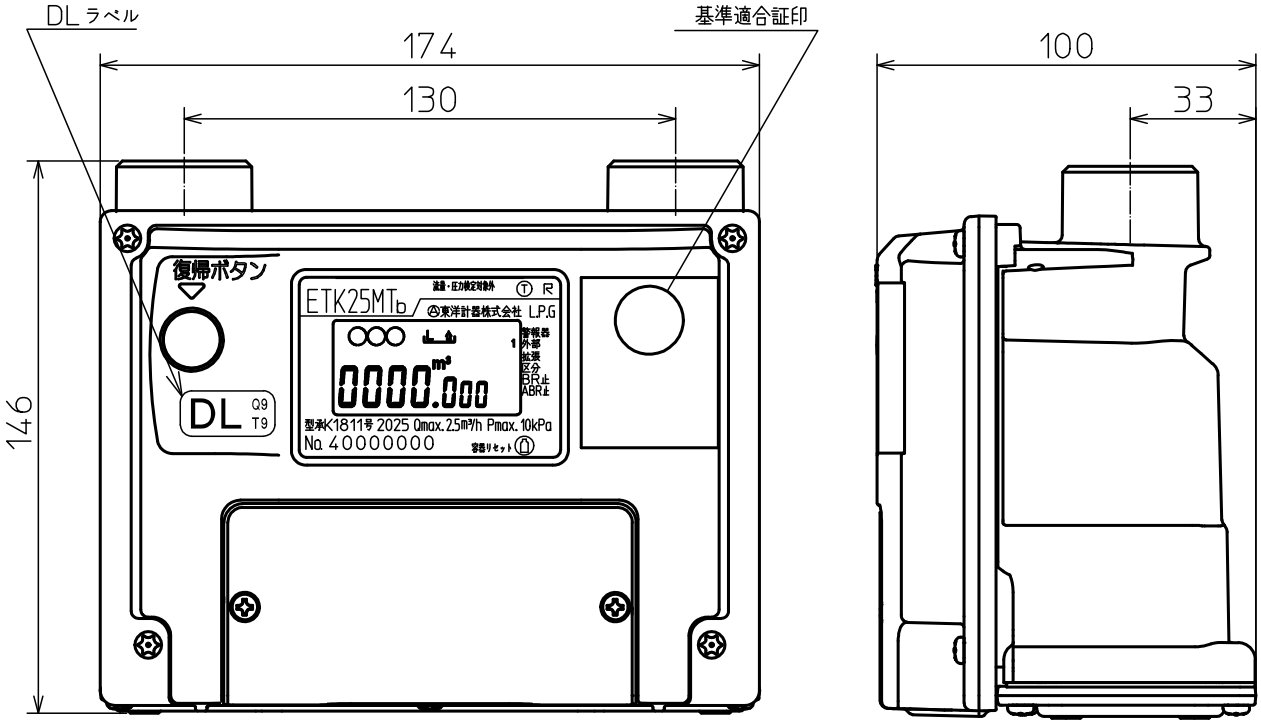

普通寸法公差	1以上 4以下	4ヲコエ 16以下	16ヲコエ 63以下	63ヲコエ 250以下	250ヲコエ 1000以下
	±0.1	±0.2	±0.3	±0.5	±0.8

改訂			
5			
4			
3			
2			
1			
設計	2025.8.22	西	新規

名称	ETK25MTb PR DLW外観図			
材質	＊＊＊		個数	＊＊
品番	＊＊＊	尺度	1:2	第三角法
コード	＊＊＊	図番	MA234710	
承認	検図	製図	東洋計器株式会社	